ŘEZO–POHLED ZÁPADNÍ ŠTÍT – NAVRHOVANÝ STAV

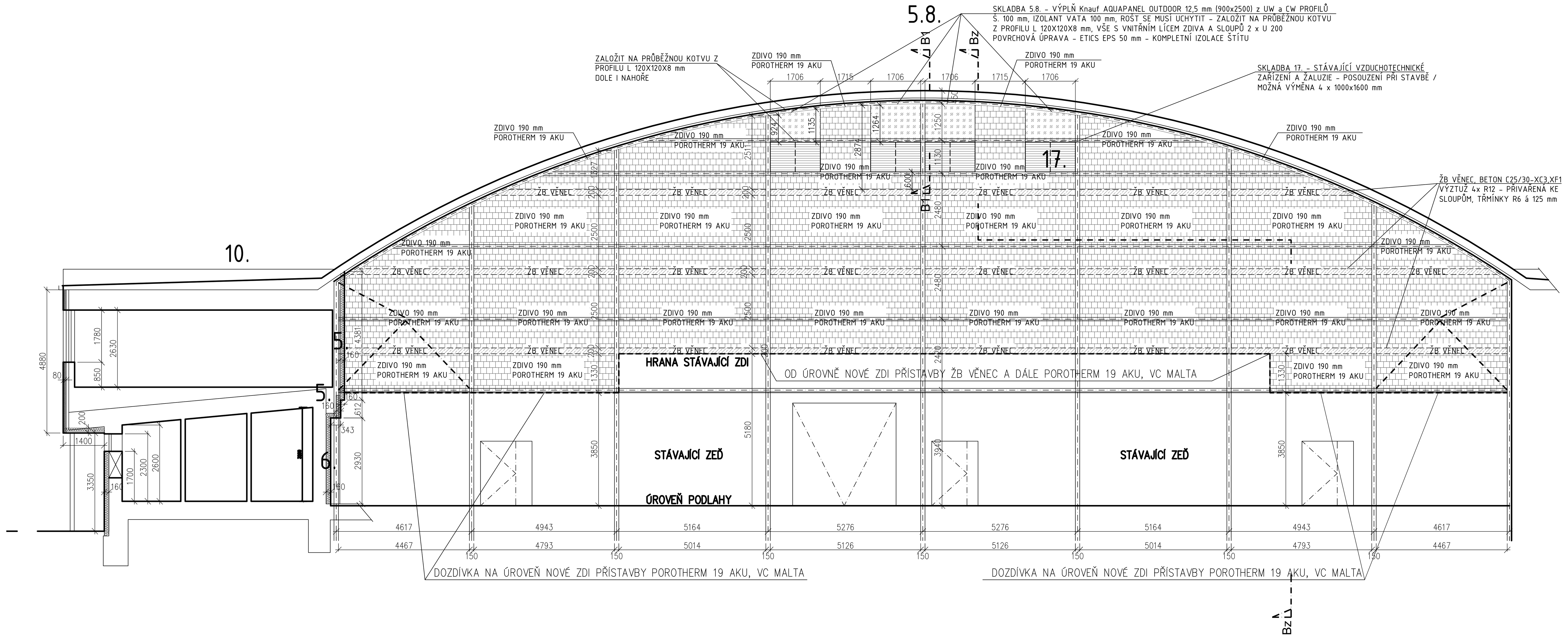

ŘEZ Bz–Bz
Bz–západ

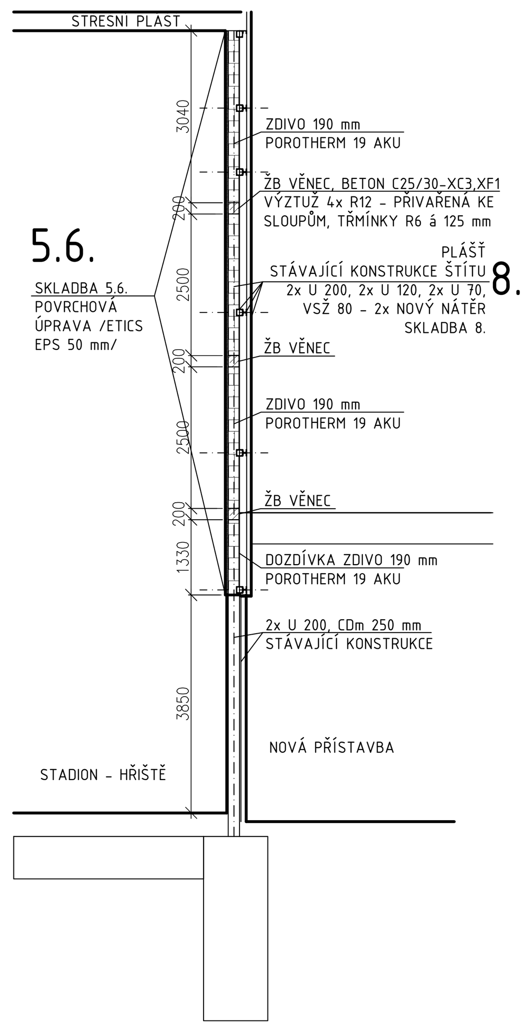

LEGENDA MATERIÁLŮ, POSTUPŮ A TECHNOLOGIÍ

1. Původní (již vyměnění okna a dveře) - barva bílá, materiál plast
2. Výměna oken - barva bílá, materiál plast, sklopná v. 600, Uw = 0,90 W/m2K
3. Výměna oken - barva bílá, materiál plast, otevíravá/sklopná, Uw = 0,90 W/m2K, repase mříží
4. Nové vnitřní dveře - plné, barva černá, materiál dřevotříska pevná
5. Zateplení ETICS EPS tl. 160 mm (např. BAUMIT OPEN), barva bílá, silikonová omítka, zrnitost 1,5 mm, U = 0,21 W/m2K
5.2. Zateplení podhledu ETICS EPS tl. 200 mm (např. BAUMIT OPEN), barva bílá, silikonová omítka, zrnitost 1,5 mm, U = 0,13 W/m2K
5.4. Zateplení ETICS EPS tl. 80 mm (např. BAUMIT OPEN), barva bílá, silikonová omítka,zrnitost 1,5 mm, i s původní izolací U = 0,21 W/m2K, delší kotvy/jako na 180 mm
5.6. Zateplení štíty haly na zdivo - ETICS EPS tl. 50 mm (např. BAUMIT OPEN), barva bílá, silikonová omítka, zrnitost 1,5 mm, se štítovým zdivem U = 0,50 W/m2K
5.8. Zateplení štíty haly na výplň Knauf AQUAPANEL OUTDOOR 12,5 mm (900x2500) z UW a CW profilů š. 100 mm, izolant vata 100 mm, rošt se musí uchytit - založit na průběžnou kotvu z profilu L 120X120X8 mm + ETICS EPS tl. 50 mm (např. BAUMIT OPEN), barva bílá, silikonová omítka, zrnitost 1,5 mm, komplet U = 0,25 W/m2K
6. Zateplení ETICS EPS tl. 160 mm, barva světle šedá, BAUMIT LIFE 0873, silikonová omítka, zrnitost 1,5 mm, U = 0,21 W/m2K
6.2. Zateplení ETICS EPS tl. 80 mm, barva světle šedá, BAUMIT LIFE 0873, silikonová omítka, zrnitost 1,5 mm, i s původní izolací U = 0,21 W/m2K, delší kotvy/jako na 180 mm
7. Zateplení soklu ETICS XPS tl. 160 mm, barva šedá, BAUMIT LIFE MOSAIK M 330 - Elbrus, U = 0,21 W/m2K
7.2. Zateplení soklu ETICS XPS tl. 80 mm, barva šedá, BAUMIT LIFE MOSAIK M 330 - Elbrus, i s původní izolací U = 0,21 W/m2K, delší kotvy/jako na 180 mm ETICS/
7.4. Povrchová úprava soklu, barva šedá, BAUMIT LIFE MOSAIK M 330 - Elbrus
8. Očištění štítové stěny stadionu - VSŽ a 2x povrchový nátěr, barva světle šedá, BAUMIT LIFE 0873
9. Očištění štítové stěny a soklů od obkladu, včetně vyrovnání povrchu a likvidace
10. Klempířské prvky - nové oplechování atiky, barva přírodní - stříbrnošedá, pozink-poplastovaný plech
11. Klempířské prvky - nové žlaby, včetně koncového plechu a svody 150 mm, včetně gaigru a napojení na dešť.kanal., barva přírodní - stříbrnošedá, pozink-poplastovaný plech
12. Klempířské prvky - nové parapety širší varianta okna č.1, barva přírodní - stříbrnošedá, pozink-poplastovaný plech
12.2. Klempířské prvky - nové parapety užší varianta okna č.2-3, barva přírodní - stříbrnošedá, pozink-poplastovaný plech
13. Nové svody bleskosvodné soustavy v původní trase, včetně kotev a uzemnění
14. Dozdění zdi pod parapet tl. zdiva Ytong 300 mm a zazdění původních otvorů, včetně začištění, vnitřní vápeno-cementové omítky, štuku a malby
15. Repase mříží, mechanické čištění 2x povrchový nátěr včetně chemických kotev na mříže - původních otvorů administrace
15.2. Odstranění původních mříží
16. Stávající copilit průhledný - posouzení při stavbě / 4. moduly / možná výměna
17. Stávající vzduchotechnické zařízení a žaluzie - posouzení při stavbě / možná výměna 8x1000x1600 mm

LEGENDA

- STÁVAJÍCÍ KONSTRUKCE, OKENNÍ A DVEŘNÍ OTVORY - VYBOURANÉ. VČETNĚ ÚPRAVY ŠPALET, PODLAH A NADPRAŽÍ.
- NOVÉ KONSTRUKCE, OKENNÍ A DVEŘNÍ OTVORY - ZAZDĚNÉ. VČETNĚ ÚPRAVY ŠPALET, PODLAH A NADPRAŽÍ.
- VÝMĚNA STÁVAJÍCÍCH OKENNÍCH A DVEŘNÍCH OTVORŮ. VČETNĚ NOVÝCH VNĚJŠÍCH A VNITŘNÍCH PARAPETŮ /V LEVÉ ČÁSTI DOZDĚNÍ PARAPETŮ 1NP. VČETNĚ ÚPRAVY ŠPALET A NADPRAŽÍ A ZATEPLENÍ PŘESAHEM EPS TLOUŠŤKY 160 mm.
- STÁVAJÍCÍ OKENNÍ A DVEŘNÍ OTVORY BEZE ZMĚNY. VČETNĚ NOVÝCH VNĚJŠÍCH PARAPETŮ. VČETNĚ ÚPRAVY ŠPALET A NADPRAŽÍ A ZATEPLENÍ EPS TLOUŠŤKY 30-50 mm.
- NOVÉ NAVRŽENÉ OKENNÍ A DVEŘNÍ OTVORY. VČETNĚ NOVÝCH VNĚJŠÍCH A VNITŘNÍCH PARAPETŮ. VČETNĚ ÚPRAVY ŠPALET, NADPRAŽÍ, PODLAH/STROPŮ A ZATEPLENÍ EPS TLOUŠŤKY 30-50 mm /ČI BEZ U VNITŘNÍCH KONSTRUKCÍ/.
- POVRCHOVÁ ÚPRAVA - BARVA BÍLÁ /POVRCHY 5-5,2-5,4/.
- POVRCHOVÁ ÚPRAVA - BARVA SVĚTLE ŠEDÁ, např. BAUMIT LIFE 0873 /POVRCHY 6-6,2/.
- POVRCHOVÁ ÚPRAVA - BARVA ŠEDÁ, např. BAUMIT LIFE MOSAIK M 330 /POVRCHY 7-7,2-7,4/.
- ŽB VĚNEC BETON C25/30-XC3,XF1. VÝZTUŽ - OCEL B500B - 4x R12 /PŘIVAŘENÁ KE SLOUPŮM/, TŘMÍNKY R6 á 125 mm.
- ZDIVO 190 mm - POROTHERM 19 AKU P+D (P10), VC MALTA NÁVRHOVÁ (M5), POVRCHOVÁ ÚPRAVA ETICS EPS 50 mm - KOMPLETNÍ IZOLACE ŠTÍTU.
- SKLADBA 5.8. - VÝPLŇ KNAUF AQUAPANEL OUTDOOR 12,5 MM (900X2500) Z UW A CW PROFILŮ Š. 100 MM, IZOLANT VATA 100 mm, NAVÁZANÁ NA ZDIVO S VNITŘNÍM LÍCEM ZDIVA A SLOUPŮ 2 x U 200, POVRCHOVÁ ÚPRAVA ETICS EPS 50 mm - KOMPLETNÍ IZOLACE ŠTÍTU.
- STÁVAJÍCÍ COPILIT PRŮHLEDNÝ - POSOUZENÍ PŘI STAVBĚ / MOŽNÁ VÝMĚNA
- STÁVAJÍCÍ VZT A ŽALUZIE - POSOUZENÍ PŘI STAVBĚ / MOŽNÁ VÝMĚNA
- STÁVAJÍCÍ VSŽ PLECH NA ŠTÍTECH - 2x NÁTĚR SVĚTLE ŠEDÁ
- OKAPOVÝ CHODNÍK ŠÍŘKY 500 mm, ZAHRADNÍ OBRUBNÍK, VÝPLŇ KAČÍREK 16-32 /VÝŠKY 100 mm

ŘEZ B1–B1
DETAIL M 1:50

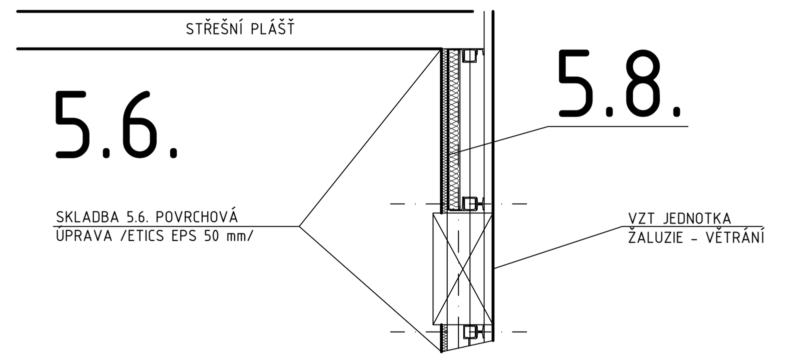

SKLADBA 5.8. - VÝPLŇ Knauf AQUAPANEL OUTDOOR 12,5 mm (900x2500) z UW a CW PROFILŮ Š. 100 mm, IZOLANT VATA 100 mm, ROŠT SE MUSÍ UCHYTIT - ZALOŽIT NA PRŮBĚŽNOU KOTVU Z PROFILU L 120X120X8 mm, DOLE I NAHOŘE, VŠE S VNITŘNÍM LÍCEM ZDIVA A SLOUPŮ 2 x U 200, POVRCHOVÁ ÚPRAVA - ETICS EPS 50 mm - KOMPLETNÍ IZOLACE ŠTÍTU

ŘEZ Bv–Bv
Bv–východ

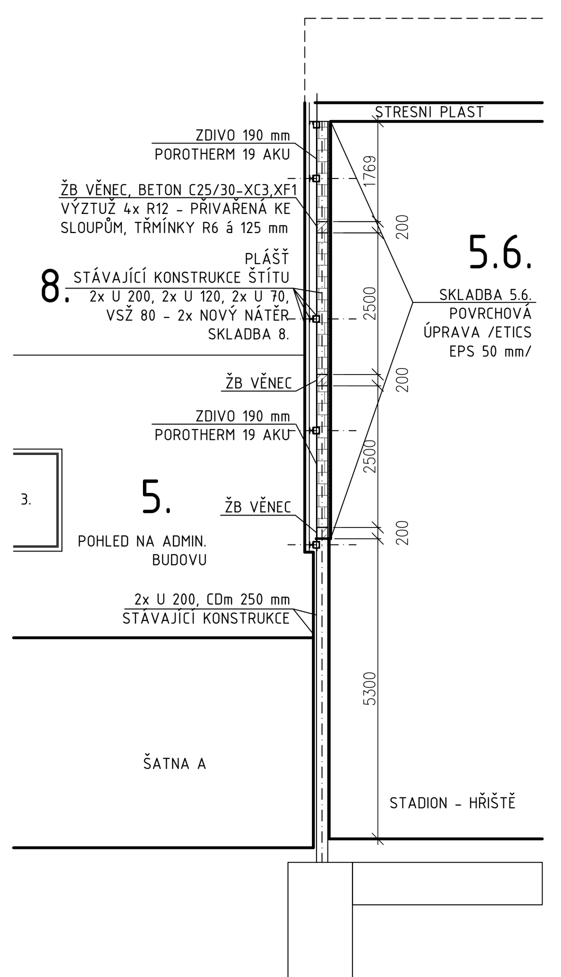

ŘEZO–POHLED VÝCHODNÍ ŠTÍT – NAVRHOVANÝ STAV

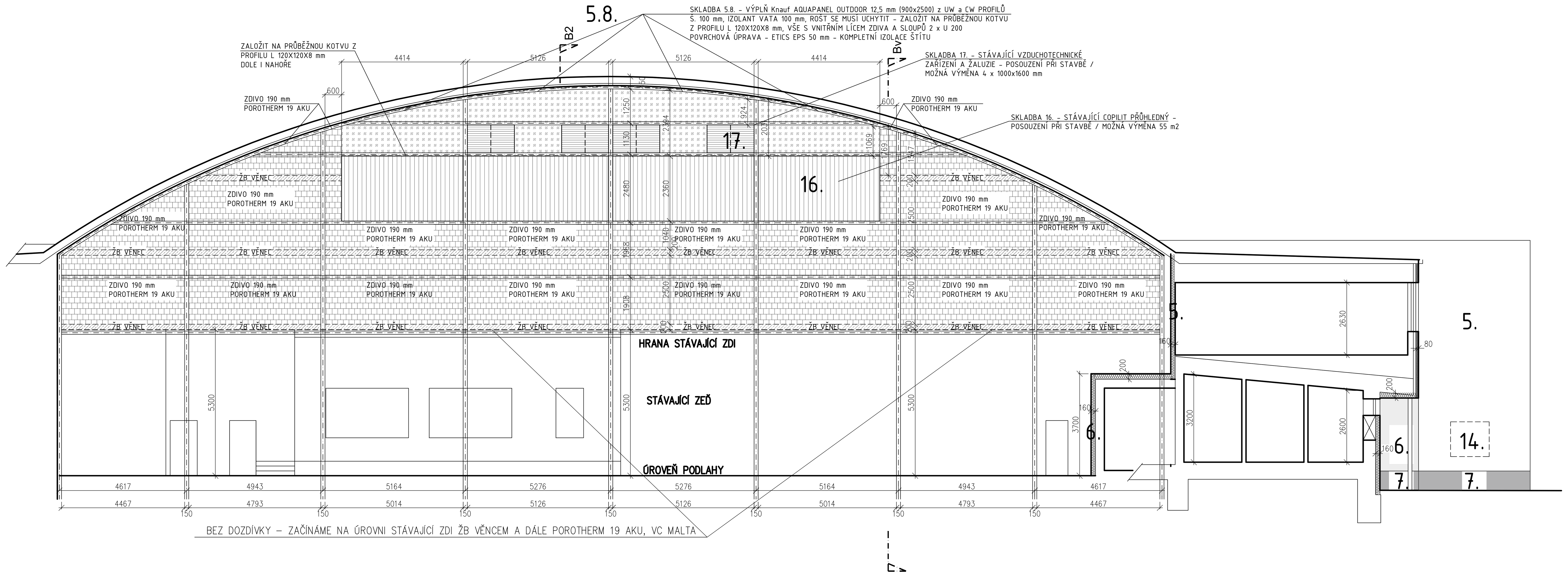

ŘEZ B2–B2
DETAIL M 1:50

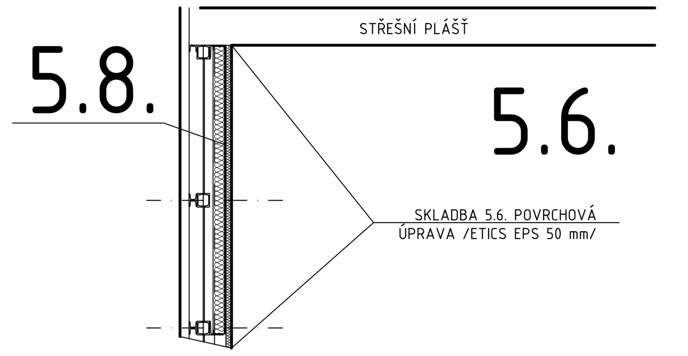

SKLADBA 5.8. - VÝPLŇ Knauf AQUAPANEL OUTDOOR 12,5 mm (900x2500) z UW a CW PROFILŮ Š. 100 mm, IZOLANT VATA 100 mm, ROŠT SE MUSÍ UCHYTIT - ZALOŽIT NA PRŮBĚŽNOU KOTVU Z PROFILU L 120X120X8 mm, DOLE I NAHOŘE, VŠE S VNITŘNÍM LÍCEM ZDIVA A SLOUPŮ 2 x U 200, POVRCHOVÁ ÚPRAVA - ETICS EPS 50 mm - KOMPLETNÍ IZOLACE ŠTÍTU

AKCE / PROJEKT
SNÍŽENÍ ENERGETICKÉ NÁROČNOSTI ZIMNÍHO STADIONU VELKÉ POPOVICE
Ringhofferova 336, Velké Popovice, 251 69

část / objekt
SO 01

stavebník
TJ Slavoj Velké Popovice, z.s.
Ringhofferova 336
25169 Velké Popovice

projektant
studio mija
Studio MIJA, spol. s r.o.,
architektonická a projektová kancelář
Lounských 10, 140 00 Praha 4
(IČ: 26196433, DIČ: CZ26196433)
tel: +420 224 811 552, +420 224 811 562
mobil: +420 777 841 260, 777 644 898
e-mail: mija@studio-mija.cz
http://www.studio-mija.cz

hlavní inženýr projektu
ING. MIROSLAV JAKOUBEK

architekti
JIŘÍ MEZERA

projektanti
ING. MIROSLAV JAKOUBEK

projektant části
ING. MIROSLAV JAKOUBEK

razítko a podpis HIP / projektanta části

stupeň projektu
DSP

část projektu
D. - ARS

dílčí část projektu
D. 1.1.

datum vydání
03/2021

název výkresu
ŘEZO - POHLEDY, DETAILY NOVÝ STAV

měřítko	formát	paré
1:100/50	10xA4	

číslo výkresu
D.1.1. - 07