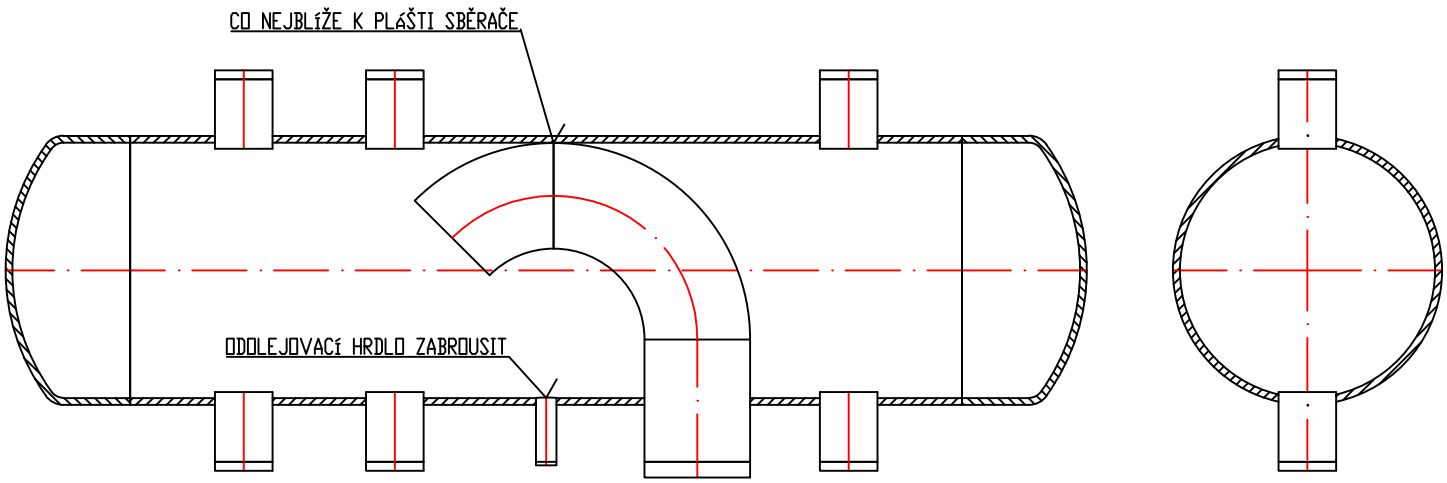

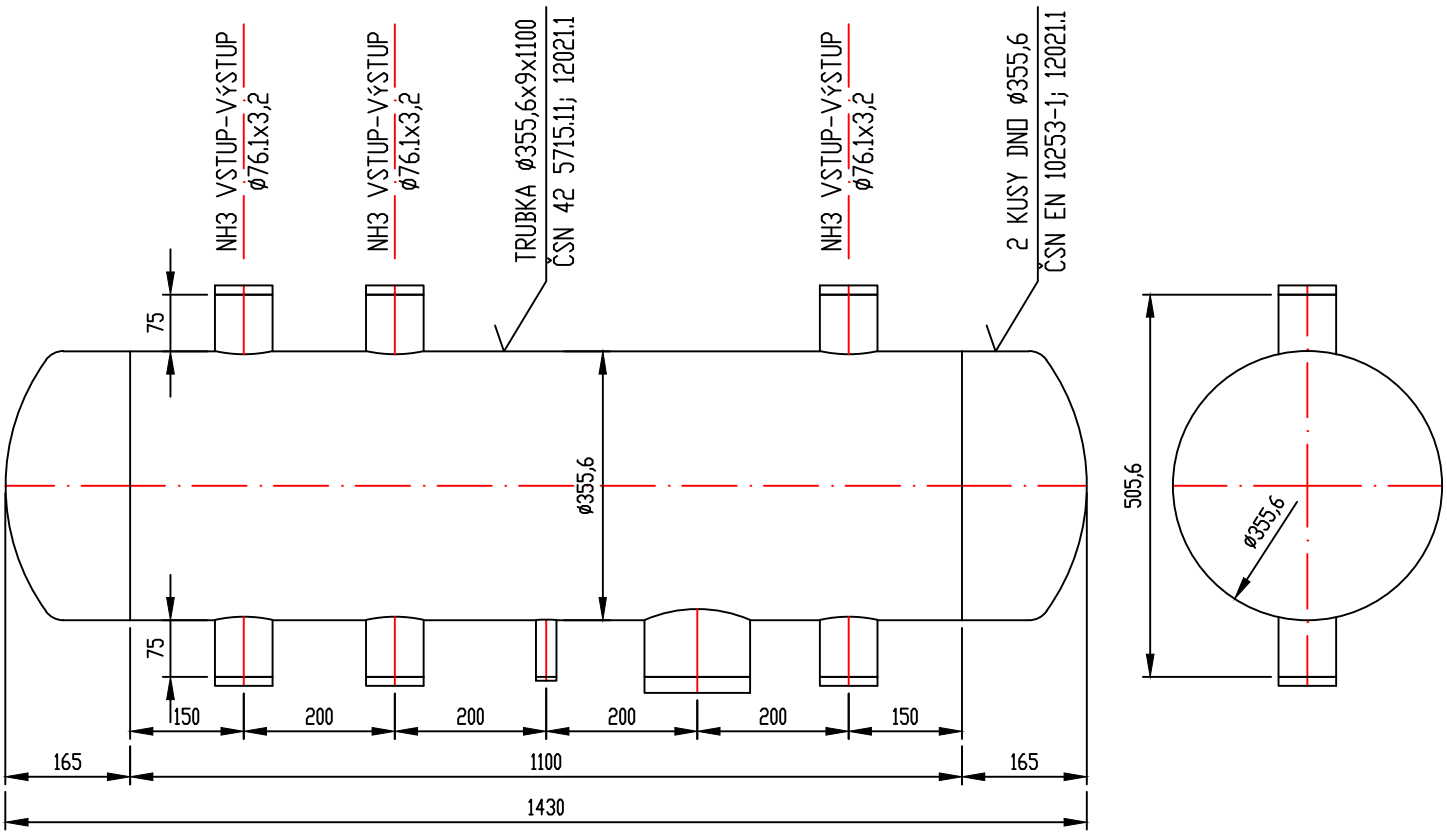

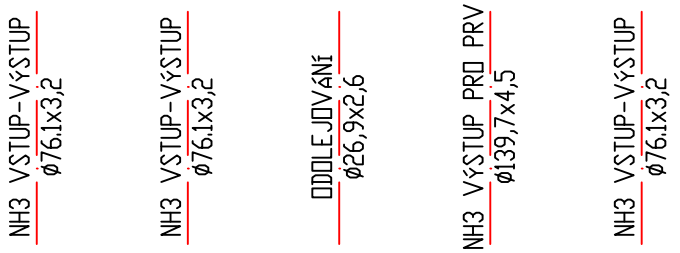

PRACOVNÍ TEKUTINA	CHLADIVO R 717 (NH3)
NEJVYŠŠÍ PRACOVNÍ PŘETLAK	2,3 MPa (23 bar)
VÝPOČTOVÁ TEPLOTA	+100 °C
NEJVYŠŠÍ PRACOVNÍ TEPLOTA	+50 °C

16

PRÁZDNÁ HMOTNOST: cca 141 kg

MĚŘÍTKO 1:10	PROJEKTANT: Ing. M. Mikyna	STAVBA:	ZMĚNA	DATUM	PODPIS	INDEX ZMĚNY
	KONTROLOVAL:	S. OBJEKT:				
	SCHVÁLIL:	P. SOUBOR:				
	DATUM: duben 2013	STUPEŇ PD:	G. PROJEKTANT:			

CHLADICÍ ZAŘÍZENÍ MIROSLAV MIKYNA

INVESTOR:

OBJEDNATEL:

NÁZEV

CHLADICÍ ZAŘÍZENÍ
SBĚRAČ CHLADIVA HLR 03511
PRO TERMOSIFONOVÝ CHLADIČ OLEJE 118 l (65 l)

ČÍSLO VÝKRESU

4-16-203-2

LISTŮ 1

LIST 1