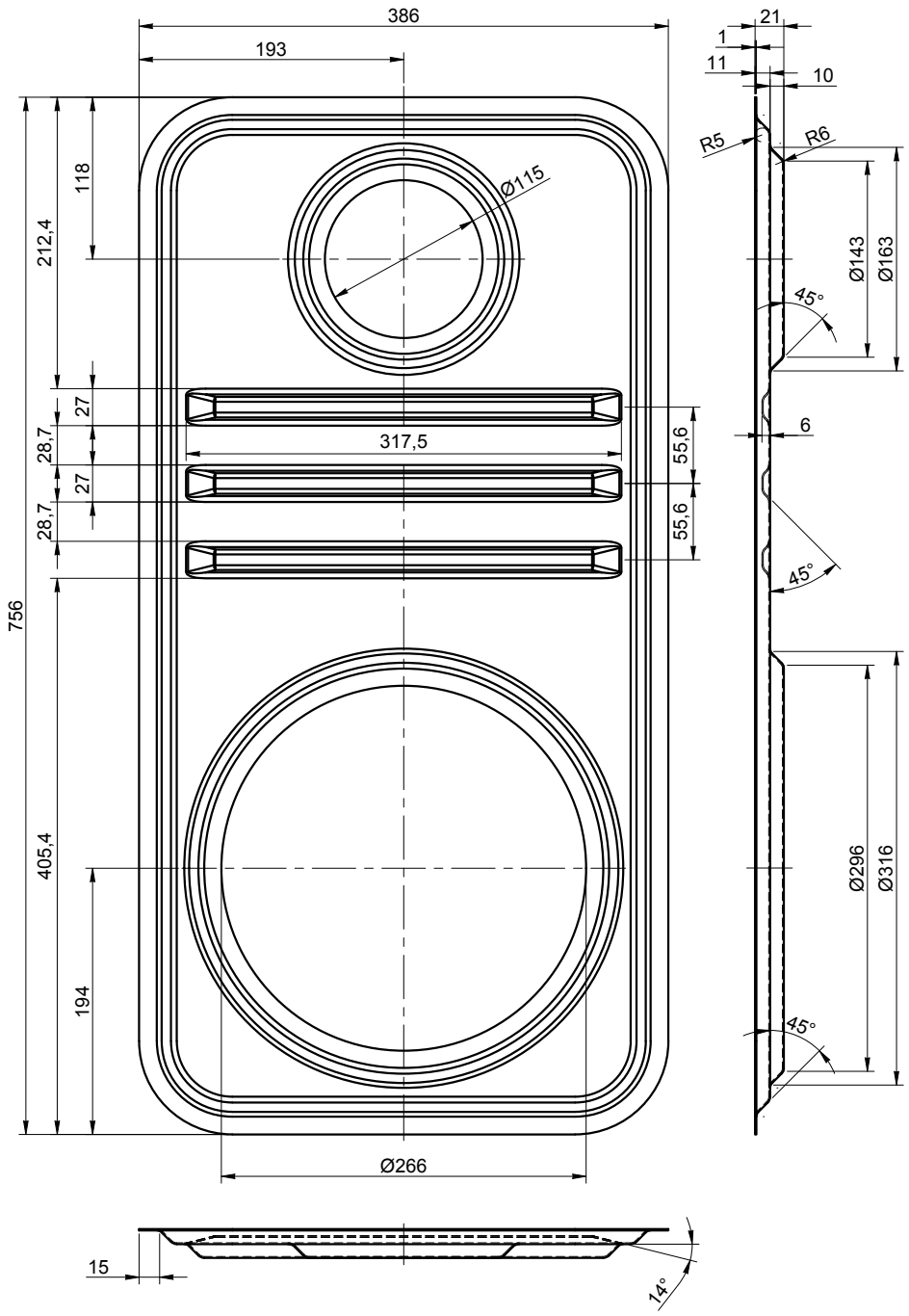


| | | | | | |
|---|---|---|---|---|---|
| - | Lamela ALFA II | 756x386x1,0 | Nerez 1.4404; 1.4541 | - | 1 |
| KS | NÁZEV | ROZMĚR | MATERIÁL | POZNÁMKA | POZ. |

# Lersen - cz

| | | | | | | | |
|---|---|---|---|---|---|---|---|
| KRESLIL | Lieskovský Daniel | 30. 10. 2019 | ZMĚNY: | | | | |
| SCHVÁLIL | | | | | | | |
| OVĚŘIL | | | | | | | |
| MĚŘÍTKO | TYP ALFA II | KÓD - | | POPIS | DATUM | POPIS | INDEX |
| | NÁZEV Lamela ALFA II | | Č.V. - | | | | |